PONTE OLHO D'ÁGUA DOS BAUDUINOS 7X9

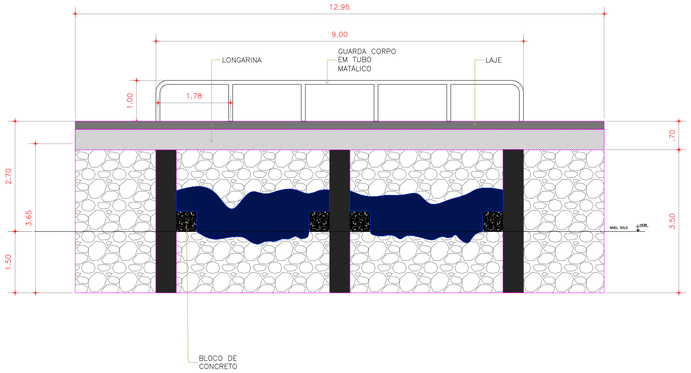

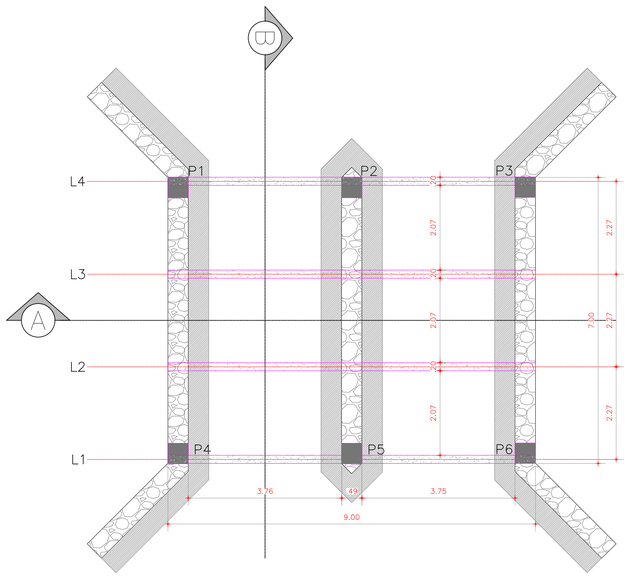

DETALHE PILAR

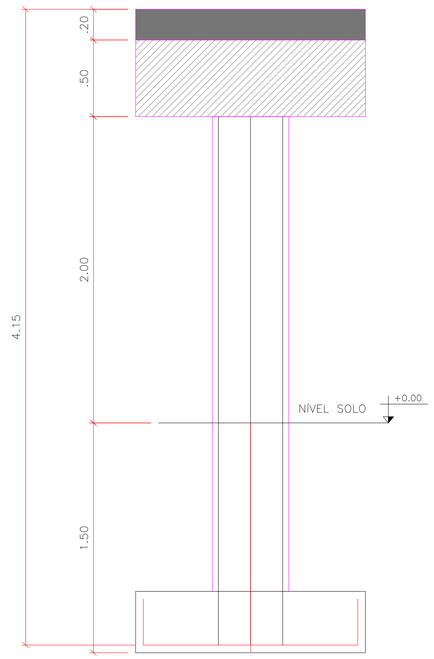

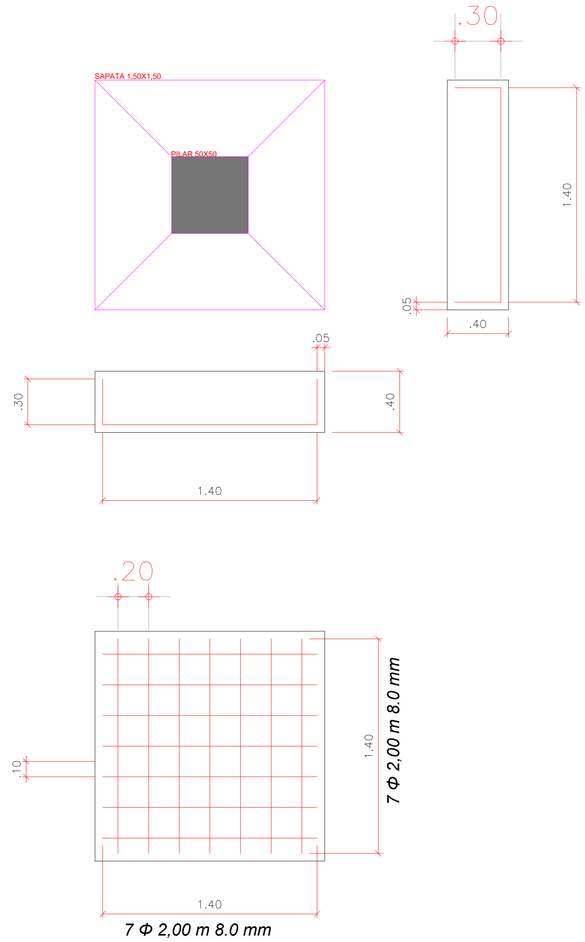

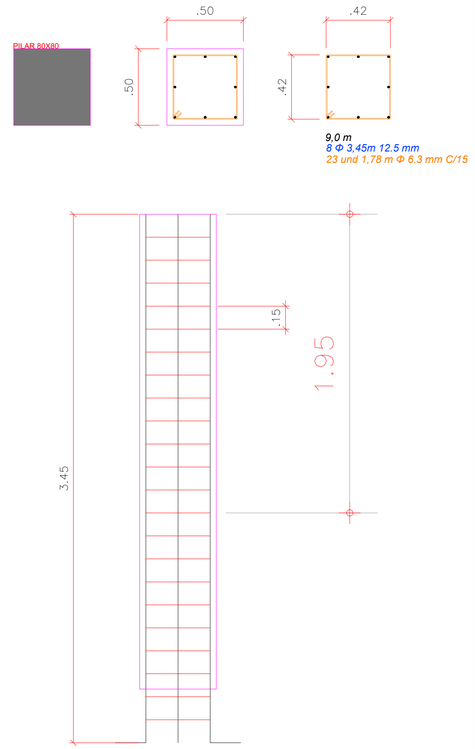

DETALHE LONGARINA

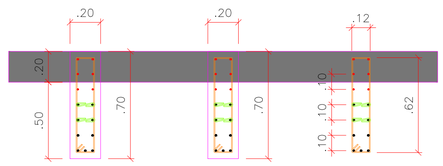

9,0 m
9 Φ 9m 12.5 mm
6 Φ 9m 10.0 mm
60 und 1,58 m Φ 6.3 mm C/15
60und 0,28 m Φ 6.3 mm C/15

DETALHE FERAGEM LAJE

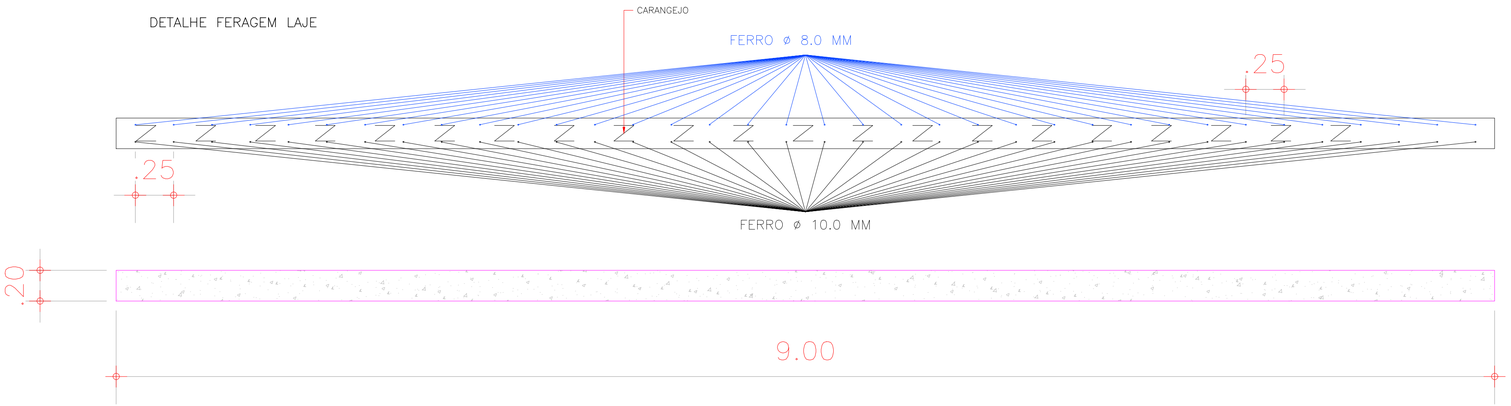

CARIMBO:	CARIMBO:
CARIMBO:	CARIMBO:

PROJETO DE ARQ/ESTRUT.

TÍTULO DO PROJETO: PROJETO DE PONTES E BUIROS

ASSINATURAS:

PREFEITURA MUNICIPAL DE CARAÚBAS DO PIAUÍ - PI
Proprietário(a) — CNPJ Nº 01.612.617/0001-20

ANDRÉ FONTINELES LIMA
Resp. Técnico — Registro Nº 39535

LOCAL DA OBRA:
ZONA URBANA E RURAL - CARAÚBAS DO PIAUÍ - PI

DATA: 07/04/2025

ESCALA: 1/75

PRANCHA: 02/06